TOP NEWS

= MEINUNGEN UND MÄRKTE 02
= EXPERTEN INTERVIEW..... 07
= HOROSKOP 04
= TECHNIK 09

Das Magazin für Bauexperten

plettac point 04/2017

Gemeinsam stark

2017 hält der Bauboom und die Nachfrage nach Wohnraum an. Packen wir es an, gemeinsam werden wir die Herausforderungen der Zukunft meistern.

ALTRAD
PLETTAC
ASSCO
GERÜSTE
SCAFFOLDING

April 2017

INHALT

01 INHALT

02 MÄRKTE & MEINUNGEN
"DER BAUBOOM HÄLT AN"

03 MARKETING-KAMPAGNE
KINDHEITSHELDEN UND GERÜSTE

04 GERÜST HOROSKOP
WAS SAGEN DIE STERNE?

05-06 PRESSEBERICHT
PANORAMA MUSEUM

07-08 EXPERTEN-INTERVIEW
MIT WERNER MAJER ZUR VOB TECHNIK

09 TECHNIK INFOTAFEL
SCHWENK- UND KLAUENKUPPLUNG

10 TECHNIK: KONSOLBODEN

REDAKTION

EINLEITUNG

Der Bauboom hält an.

Die Rahmenbedingungen in der Gerüstbranche lassen uns alle weiterhin sehr optimistisch in die Zukunft blicken. Lesen Sie hierzu mehr in unserer Rubrik Märkte & Meinungen.

Wir bringen Kindheitserinnungen zurück. Unsere Kampagne “Kindheitshelden” hält viele Überraschungen für Sie bereit, die uns noch weiter in diesem Jahr begleiten. Alle Akteure sind übrings Mitarbeiter von ALTRAD plettac assco GmbH.

In dieser Ausgabe berichten wir über ein aktuelles Thema im Markt: “Die neue VOB”. Werner Majer beantwortet hierzu die wichtigsten Fragen.

Erfahren Sie mehr zum Thema Schwenk- und Klauenkupplung und über den Einsatz von Konsolboden in unserer Rubrik 09+10.

Natürlich darf auch der Pressebericht und das Gerüst-Horoskop nicht fehhlen.

Allen Lesern wünsche ich viel Spaß beim Lesen des Magazins für Bauexperten.

Ihre Sylvia Eick,
Leitung Marketing

PLETTAC POINT

Magazin

Sie erhalten alle Ausgaben als online-Version. Mit Anmeldung in unserer Newsletterdatenbank auf unserer Internetseite www.plettac-assco.de erhalten Sie regelmäßig die aktuelle Version und alle weiteren wichtigen Informationen ganz automatisch. Alle Magazine sind auch online auf der Homepage veröffentlicht.

Impressum

plettac point erscheint vierteljährlich. Alle Angaben ohne Gewähr .

© by ALTRAD plettac assco GmbH

Herausgeber

ALTRAD plettac assco GmbH
Daimlerstraße 2
58840 Plettenberg
Telefon +49 2391 815-01
Telefax +49 2391 815-376
www.plettac-assco.de
info@plettac-assco.de

Redaktion/Layout

Sylvia Eick (Marketing)
sylvia.eick@plettac-assco.de

Fotos

ALTRAD plettac assco GmbH
Fotolia

MÄRKTE & MEINUNGEN

Business

Unsere Rubrik Märkte & Meinungen spiegelt aktuelle Meldungen aus der Wirtschaftspresse wieder.

Ralf Deitenberg
"Der Bauboom hält an."

Nach Angaben des statistischen Bundesamtes wurde 2016 in Deutschland der Bau von insgesamt 375.400 Wohnungen genehmigt. Das ist ein Zuwachs von 21,6 % oder 66.700 gegenüber dem Jahr 2015.

Da man von einem jährlichen Bedarf von 400.000 Wohnungen insbesondere in den Ballungsräumen, ausgeht, reicht die Zahl der Genehmigungen immer noch nicht aus, den Bedarf an Wohnraum zu decken.
Wie kommt es eigentlich zu dem zusätzlichen Wohnungsbedarf? Zwei Schlagworte möchte ich heute kurz betrachten:

Landflucht – Insbesondere die jungen Menschen zieht es in die Städte, zusätzlicher Wohnungsbedarf wird dort generiert. Dies alles, obwohl gut ausgebildete Arbeitskräfte im ländlichen Bereich gesucht werden. Beispiel Südwestfalen: Der südwestfälische Raum ist, bezogen auf den über 40-prozentigen Beschäftigtenanteil, im produzierenden Gewerbe die drittstärkste Industrieregion Deutschlands. Viele Hidden Champions haben ihren Sitz in der Region (Quelle Wikipedia).
Die politischen Rahmenbedingungen in NRW tragen dazu bei, den Trend der Landflucht zu forcieren: Als Beispiel, neue Baugebiete werden in den ländlichen Regionen nicht mehr genehmigt. Dies bedeutet, dass mittel- und langfristig die kleinen Städte und Gemeinden noch schneller schrumpfen werden, ein beschleunigtes Sterben wurde eingeleitet.

Auch die Veränderung des Zuweisungsschlüssels zu Lasten von Flächengemeinden und zu Gunsten der Ballungszentren bedeuten einen Abbau von Infrastruktur und somit Lebensqualität in den ländlichen Gebieten.

Immer mehr **Singlehaushalte**:
Die Zahl der Singlehaushalte stieg seit 2001 von 14,056 auf 16,875 Mio. im Jahre 2015. Bedeutet, hieraus entstand ein zusätzlicher Bedarf von mehr als 2,5 Mio. Wohnungen in den letzten 15 Jahren, Tendenz steigend.

Diese Veränderungen des gesellschaftlichen Umfelds bedeuten, dass auch in den kommenden Jahren der Bedarf an weiterem Wohnraum weiter steigen wird. Die derzeitige gute Beschäftigungslage, auch in unserem Gewerk Gerüstbau, wird in den nächsten Jahren im Bereich Neubau anhalten.
Aber auch im Bereich Modernisierung und energetischer Ausbau ist, auch auf Grund der derzeit bestehenden Zinspolitik der Europäischen Zentralbank, mit einer weiter stabilen Auftragslage zu rechnen.

Also, die Randbedingungen für unser Gewerk sind weiterhin sehr gut. Packen wir es an, gemeinsam werden wir die Herausforderungen der Zukunft meistern.

Autor: Ralf Deitenberg

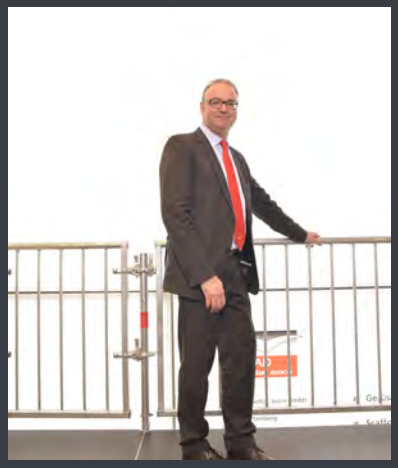

Ralf Deitenberg,
Geschäftsführung

MARKETING-KAMPAGNE

Bereits im vergangenen Jahr konnten Kunden von ALTRAD plettac assco GmbH immer wieder von attraktiven Sonderaktionen profitieren.

Auch in diesem Jahr überraschen wir Sie wieder mit vielen tollen Gerüst-Angeboten. Die Kampagne steht unter dem Motto "Kindheitshelden und Gerüste". Bei jeder Aktion sind die Akteure Mitarbeiter von ALTRAD plettac assco GmbH. Schauen Sie genau hin, vielleicht erkennen Sie Ihren Ansprechpartner?

Mit den 7 Zwergen sind wir im Januar dieses Jahres gestartet. ALTRAD plettac assco Kunden werden per Newsletter und Flyer direkt informiert und dann heißt es.... solange der Vorrat reicht... jetzt schnell zugreifen.

Damit niemand leer ausgeht, gibt es zur Aktion passende kleine Präsente. Dies lässt sicher den einen oder anderen auch mal schmunzeln und erinnert an die laufende Aktion.

Seien Sie auch im Jahr 2017 gespannt. Als nächtes stellen wir Ihnen den Superhelden vor und dann erwarten Sie noch Bibi Blocksberg und viele andere.

Sie möchten keine Aktion verpassen? Dann melden Sie sich kostenlos zum Newsletter auf unserer Homepage www.plettac-assco.de an.

"Attraktive Angebote und kleine Geschenke, erhalten die Gerüst-Freundschaft."

Florian Adrovic als Superheld,
Auzubildender Industriekaufmann

Perfekt gerüstet mit Ihrem Horoskop

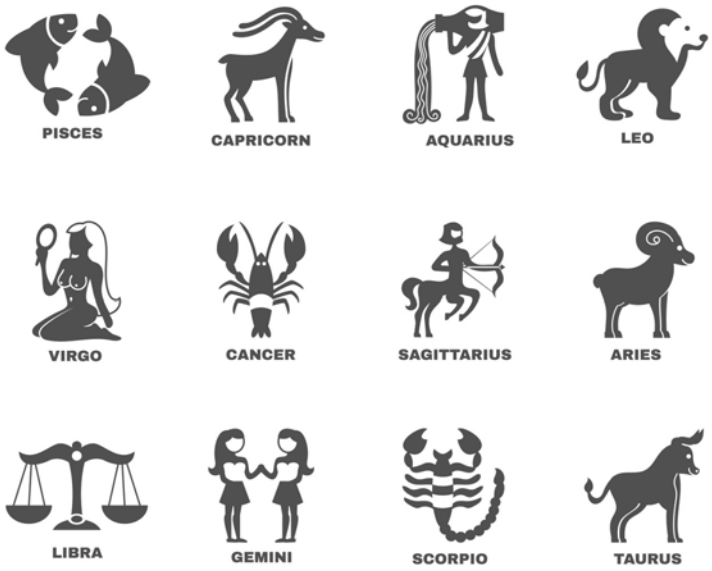

Ihr Horoskop für die nächsten drei Monate. Meinen die Sterne es gut mit Ihnen? Liebe, Beruf, Finanzen und Gesundheit. Was für Sie in den Sternen steht, lesen Sie hier.

Jungfrau 24.08.-23.09.

Eine Menge Spaß wartet auf Sie. Mars lässt Ihr Liebesleben noch einmal richtig aufblühen und die Frühlingsgefühle machen sich bemerkbar. Beruflich wird Ihnen einiges abverlangt, aber das macht Ihnen nichts aus. Sie fühlen sich einfach gut gerüstet.

Waage 24.09.-23.10.

Mit Ausdauer und Organisationstalent stellen Sie beruflich Ihr Können noch einmal richtig unter Beweis. In Sachen Gerüste macht Ihnen niemand etwas vor. In der Liebe könnte es für Sie momentan nicht besser laufen. Sie schmelzen mit Ihrem Partner dahin.

Skorpion 24.10.-22.11.

Venus und Mars meinen es gut mit Ihnen, es knistert gewaltig. Aber auch Beruflich warten gute Zeiten auf Sie. Ihre Gerüst-Karriere wird noch einmal ordentlich gepusht. So eröffnen sich unzählige Möglichkeiten und es steht Erfolg ins Haus.

Schütze
23.11.-21.12.

Beruflich haben Sie den Gerüst-Dreh raus. Sie schaffen alle Anforderungen mit links. Fit und gesund bleiben Sie auch. Die Sterne lassen Ihnen so viel Energie zukommen, dass auch in der Liebe eine sinnliche und leidenschaftliche Zeit auf Sie wartet.

Steinbock
22.12.-20.01.

Sie sind die Ruhe selbst. Auch komplexe Gerüstanforderungen bringen Sie nicht aus Ihrem Konzept. Durch Liebe, Lust und Leidenschaft erfahren Sie einige intensive Flirts. So können Sie dank Venus Ihr Liebesleben in vollen Zügen ausleben.

Wassermann
21.01.-20.02.

Ihr wacher Geist forscht ständig nach neuen Möglichkeiten, Veränderungen, Verbesserungen und innovativen Gerüstlösungen. Da lässt der Erfolg nicht lange auf sich warten. Sie erfreuen sich einer inneren Harmonie und Heiterkeit. Spaß am Sport fördert Ihre Gesundheit und Ihr Wohlbefinden.

Fische
21.02.-20.03.

Setzen Sie sich weniger unter Druck und gönnen Sie sich auch mal eine Auszeit vom Gerüst-Arbeitsalltag. In Sachen Liebe warten rosige Zeiten auf Sie. Liebe, Lust, Leidenschaft und Spaß erwartet Sie Dank Jupiter und Venus. Beste Voraussetzungen sich auf einen Flirt oder eine feste Partnerschaft einzulassen.

Widder
21.03.-20.04.

Beruflichen Erfolg in der Gerüstbranche erfahren Sie durch Ihre zahlreichen Ideen und Ihre neu geschöpfte Motivation. Voller Kraft gehen Sie an neue Gerüstprojekte ran. Ihr Liebesleben steht unter guten Sternen und Sie sind bereit neue Wege einzuschlagen und nächste Schritte zu gehen.

Stier
21.04.-20.05.

Sie sollten bewusst auf Ihre Gesundheit achten und durch viel Sport einen guten Ausgleich zu Ihrem Beruf schaffen. Gut gerüstet in den Frühling ist Ihr Motto. Dank Sonne und Jupiter meistern Sie kleine Herausforderungen auf der Arbeit problemlos.

Zwilling
21.05.-21.06.

Der Mond lädt Sie zum Träumen und Entspannen ein. Der Liebesplanet Venus bringt Ihnen eine sinnliche Zeit für gemeinsame Stunden mit Ihren Liebsten. Gönnen Sie sich eine Auszeit vom Gerüst-Arbeitsalltag und genießen Sie die Nähe und Ruhe zu Zweit. Beruflich kommen einige neue Herausforderungen auf Sie zu.

Krebs
22.06.-22.07.

Eine erfüllte Partnerschaft bringt Ihnen eine romantische und erholsame Zeit. Gesundheitlich fühlen Sie sich topfit und Sie gehen aktiv durchs Leben. Dies spiegelt sich beruflich wie auch finanziell bei Ihnen wieder. Gerüstanforderungen setzen Sie perfekt um. Die Sterne stehen gut für Sie.

Löwe
23.07.-23.08.

Sie fühlen sich stark, aktiv und großartig. Voller Euphorie stürzen Sie sich in die Arbeit und Ihre Gerüstaufgaben meistern Sie mit bravour. Aber passen Sie auf, dass die Freizeit dabei nicht zu kurz kommt. Gönnen Sie sich mit sportlichen Aktivitäten unter Freunden einen angemessenen Ausgleich.

PRESSEBERICHT
Panorama Museum

Panorama Museum in Bad Frankenhausen
Erstellung von zwei Modulgerüsttürmen zur Bauzustandsbegutachtung

Auf dem ehemaligen Schlachtfeld des Bauernkrieges 1525 steht ein zylindrischer Museumsbau, der im Inneren eines der größten Tafelbilder der Welt ausstellt. Das Großbild „Frühbürgerliche Revolution in Deutschland“ wurde vom Künstler Werner Tübke in den Jahren 1976-87 geschaffen und zeigt Szenen aus der Zeit der Reformation und dem Bauernkrieg. Den Auftrag hierzu erteilte die damalige DDR. Eröffnet wurde das Museum im Jahre 1989.

Der freistehende Rundbau mit einem Außendurchmesser von 44,0m und einer Höhe von 28,0m erhebt sich außerhalb der Stadt auf dem sogenannten Schlachtberg und soll als Gedenkstätte an die Bauernschlacht und den Revolutionär Thomas Müntzer dienen.

Um eine Bauzustandsbegutachtung des zirka 40 Jahre alten Museumsgebäude machen zu können, wurde die SIG Gerüstbau GmbH aus Niederzimmern vom Freistaat Thüringen mit der Erstellung zweier freistehender Gerüsttürme beauftragt.

An verschiedenen Stellen der Gebäudehülle, bestehend aus Zylinderbetonschalen, sollten mittels Kernbohrungen Proben entnommen, der Dachbereich überprüft und kleinere Schäden beseitigt werden.

„Wir haben uns bei diesem Projekt“, so Jürgen Maaßen von der SIG GmbH „für das Modulgerüstsystem plettac contur mit SL Auflage von der Firma ALTRAD plettac assco GmbH aus Plettenberg entschieden. Eine freistehende Rüstung mit großen Abmaßen lässt sich schnell und damit wirtschaftlicher mit Modulgerüst darstellen. Es besteht eine höhere Flexibilität gegenüber einem Fassadengerüstsystem, da für erforderliche Horizontalaussteifung des Gerüstes durch das Modulgerüst, Diagonalanschlüsse in alle Richtungen, problemlos möglich sind.“
Nach Auftragserteilung hatte das Gerüstbauunternehmen SIG GmbH pro Turm 14 Tage Zeit bis zur kompletten Fertigstellung.

Insgesamt wurden 2.870m³ Arbeits- und Schutzgerüst in Form von zwei freistehenden Gerüsttürmen mit einer Standhöhe von 28,0m verbaut. Für die Untersuchung des Daches musste ein zusätzlicher Zugang auf das Dach gewährleistet werden. Beide Türme sind von 3 bis 5 Monteuren der Firma SIG errichtet worden.

Eine große Herausforderung war die ungeschützte und exponierte Lage des Gebäudes auf dem freien Hang des Schlachtfeldes und die dadurch auftretenden hohen Windlasten. Eine Verankerung konnte nur im Kopfbereich durchgeführt werden. Die statische Berechnung erfolgte durch ein Erfurter Ingenieurbüro, welches die spezifischen Bedingungen des Bauprojektes berücksichtigte und entsprechende Detailangaben zur Ausführung machte.

Die Standsicherheit wurde durch eine räumliche Konstruktion mit einer Ballastierung von 25 Tonnen in der unteren Belagebene, jedes Gerüstturms und eine aufwendige Diagonalisierung erreicht. Die Ballastkörper wurden auf eine zusätzliche Absetzbühne, bestehend aus Stahl-Gitterträgern und Stahlböden, abgesetzt. Zur Aktivierung der Ballastierung mussten alle Vertikalstiele miteinander verschraubt werden. Die großen Einzellasten in den Vertikalstielen wurden durch eine Gründung von kreuzweise verlegten Kantholzstapeln sicher in den Baugrund weitergeleitet. Durch die umfassende Diagonalisierung in jedem Gerüstfeld und den zahlreichen Horizontaldiagonalen sind teilweise alle Anschlüsse an den Lochscheiben belegt gewesen.

PRESSEBERICHT
Panorama Museum

Die Verwendung von plettac Querdiagonalen mit 2 Halbkupplungen reduzierte den „Kupplungs“ Aufwand um 50% und ermöglichte zwei zusätzliche Anschlüsse an den Lochscheiben. Dennoch wurde ein Teil der Horizontaldiagonalen mit Rohr- Kupplungsmaterial ausgeführt. Zur Verbesserung der horizontalen Steifigkeit wurden außerdem für viele Belagebenen SL Beläge mit Sternbolzenaufnahme verwendet und die separaten Belagsicherungen eingebaut.

Gerüstfelder in der Gesamtlänge 5,0m, einer Gerüstbreite von 1,10m und mit Konsolauskragungen bis zu 1,5m Tiefe an den Probestellen, dienten als Arbeits- und Schutzgerüst an verschiedenen Stellen der Gebäudehülle.

In der Tiefe bestand das Gerüst aus bis zu 3 Gerüstfeldern, eines davon wurde als zusätzliche Abstützung für den Bauaufzug Geda 300 Z genutzt. Der Bauaufzug Geda 300 Z diente dem Materialtransport für den Gerüstaufbau und -abbau sowie für den Transport der Arbeitsmittel während der Nutzungsphase des Gerüstes. Der Zugang zum Gerüst erfolgte mit einer Alupodesttreppenanlage, die in jeden Modulgerüstturm integriert wurde.

Nach einer Standzeit von zirka 7 Wochen ist das Museum auf dem sogenannten „Schlachtberg“ dann wieder im ganzen Panorama zu sehen.

Experten-Interview mit Werner Majer
Bundesinnung für das Gerüstbauer-Handwerk

Redaktion: An dieser Stelle möchten wir uns zuerst bei Herrn Werner Majer für die Zusage zum Interview zum Thema "VOB" herzlich bedanken.

Herr Majer, die neue VOB ist zur Zeit in aller Munde. Welche Teile der VOB haben sich denn in den letzten Revisionen wesentlich geändert?

Werner Majer:
Zuletzt wurden alle drei Teile (A, B, C) überarbeitet, sodass die VOB aktuell in der Fassung 2016 vorliegt. Die für den Gerüstbau wesentliche Überarbeitung des Teils C, der ATV DIN 18451, hat jedoch schon vor zwei Jahren stattgefunden. Sie wurde im August 2015 verbindlich eingeführt. Neben der völlig neuen Gliederung des Abschnittes 5 – das sind die Aufmaßregeln – wurden zahlreiche Ergänzungen und Konkretisierungen vorgenommen. Unter anderem wurden Regelungen in Bezug auf die Gerüstfunktion und Abrechnungseinheiten konkretisiert. Die Liste der Nebenleistungen und besonderen Leistungen wurde ergänzt und präzisiert. Die Aufmaß- und Abrechnungsregeln in Bezug auf die Funktion (Arbeits- oder Schutzgerüst) wurden neu geregelt. Schließlich wurden auch die Übermessungsregeln im Rahmen der Aufmaßerstellung präzisiert sowie die Ermittlung der Aufmaßflächen von besonders geformten Gebäudeteilen neu festgelegt.

Redaktion:
Das ist ja eine Vielzahl von Änderungen. Können wir die im Einzelnen noch etwas genauer besprechen? Was meinen Sie mit den Nebenleistungen und besonderen Leistungen? Die besonderen Leistungen sind nach meiner Information separat zu vergüten während die Nebenleistungen auch ohne besondere Erwähnung im Leistungsverzeichnis ohne gesonderte Berechnung ausgeführt werden müssen?

Werner Majer:
Das ist richtig. Zum Beispiel bei den Gerüstaufstiegen haben wir den folgenden Unterschied: der Gerüstersteller schuldet dem Auftraggeber bei Fassadengerüsten grundsätzlich einen innenliegenden Leitergang je angefangene 50 m Gerüstlänge. Die Erstellung dieser Leitergänge stellt also eine Nebenleistung dar. Wenn der Auftraggeber aber darüber hinaus weitere Leitergänge oder andere Gerüstaufstiege z. B. Treppen beauftragt, dann handelt

Experten-Interview mit Werner Majer

es sich hierbei um besondere Leistungen, die separat zu vergüten sind. Diese Treppentürme werden im Übrigen per m Bauhöhe bis 2 m oberhalb des oberen Podestes abgerechnet.

Ein weiteres Beispiel sind die häufig geforderten Standsicherheitsnachweise oder Statiken. Hier ist das Bereithalten der vom Gerüsthersteller ohnehin zur Verfügung gestellten Zulassung beziehungsweise Typenstatik als Nebenleistung festgelegt. Werden allerdings auf das konkrete Bauvorhaben bezogene zusätzliche Standsicherheitsnachweise gefordert, so handelt es sich hierbei um besondere Leistungen. In diesem Zusammenhang sei noch darauf hingewiesen das Leistungsverzeichnis genau zu lesen, ob da eine prüffähige oder geprüfte Statik verlangt ist. Im Gegensatz zu einer prüffähigen ist eine geprüfte Statik zusätzlich noch durch einen amtlich bestellten Prüfstatiker gegengerechnet. Hierfür fallen in aller Regel noch erhebliche zusätzliche Kosten an.

Redaktion:
Bei den Verankerungen gibt es auch Unterschiede?

Werner Majer:
Ja, wenn das Gerüst nicht mit der Standardverankerung gemäß Zulassung bzw. Aufbau- und Verwendungsanleitung des Herstellers am Bauwerk befestigt werden kann, hat das natürlich erheblichen Einfluss auf den Aufwand bei der Gerüsterstellung. Hier schuldet der Gerüstersteller dem Auftraggeber ohne weitere Hinweise die Standardverankerung mittels Polyamiddübel und kurzer Ringschrauben, die maximal 7 cm über die Fassade hinausragen. Alle weiteren Tätigkeiten, wie der Einbau von Dauerankern, die Umankerung im Verlauf der Fertigstellung des Bauwerks, die Umleitung von Verankerungslasten durch z. B. zusätzliches Gerüstmaterial wie auch die Erstellung von frei stehenden Gerüsten, stellen besondere Leistungen dar.

Redaktion:
Dann lassen Sie uns doch noch über den Unterschied zwischen Arbeits- und Schutzgerüsten in Bezug auf Aufmaß und Abrechnung sprechen. Von außen betrachtet sehen die doch ziemlich ähnlich aus. In Bezug auf die Abrechnung gibt es da aber gravierende Unterschiede?

Werner Majer:
Allerdings, bei Arbeitsgerüsten sind die Regeln der DIN 18451 hier weitestgehend unverändert. Berücksichtigt werden die Gebäudeflächen bzw. Bauwerksteile, die zu bearbeiten sind. Bei der Ermittlung des Flächenmaßes sind dementsprechend die Längen- und Höhenmaße am Bauwerk bzw. an den jeweils bearbeiten Bauwerksteilen zu messen.
Bei den Schutzgerüsten sind die gemäß DIN 4420-1 geforderten Längen jedoch teilweise erheblich größer als die Gebäudeabmessungen. In diesem Fall (bei Schutzgerüsten) wird die technisch erforderliche Länge des Gerüstes für die Abrechnung herangezogen. Bei Abrechnung nach Flächenmaß bedeutet das, dass die Gerüstlänge an dessen Außenseiten gemessen wird und die Höhe von der Standfläche des Gerüsts bis 2 m über der obersten Belagfläche, das ist meist die Oberkante der Schutzwand. Dieses war vorher komplett anders geregelt.

Redaktion:
Dann werden wir ja in Zukunft mit vermehrten Auseinandersetzungen in Bezug auf die Funktion der Gerüste rechnen können. Zur Ermittlung der eingerüsteten Flächen bei Lücken im Gerüst zum Beispiel unter Abfangungen und bei Vorsprüngen haben sich auch Änderungen ergeben?

Werner Majer:
Das ist richtig. Auch vor der letzten Überarbeitung der DIN 18451 war schon geregelt, dass Einfahrten und Torwege zu übermessen sind. In der letzten Überarbeitung wurde auch festgeschrieben, dass dieses auch für relativ große Überbrückungen zum Beispiel von Kirchenschiffen in Anwendung zu

bringen ist. Dazu kommt dann noch - soweit so ausgeführt - die Abrechnung der Überbrückung, z. B. mittels Gitterträgern.

Redaktion:
Komplizierte Gebäude werden durch die Anwendung der neuen VOB jetzt auch einfacher?

Werner Majer:
Die Gebäude werden zwar nicht einfacher aber die Abrechnung der Gerüste wird übersichtlicher. Die genaue Gebäudefläche zum Beispiel bei einer Kirchturmspitze tritt in den Hintergrund und die Abmessungen in der größten horizontalen Ausdehnung in Kombination mit der Gesamthöhe der Konstruktionen werden betrachtet. So wird die Ermittlung von Bezugsflächen erheblich vereinfacht.

Redaktion:
Wir haben jetzt über viele Regelungen der VOB gesprochen. Sind die Regelungen denn allgemeingültig und ohne eine explizite Benennung anzuwenden?

Werner Majer:
Für Ausschreibungen und Abrechnungen der öffentlichen Hand ist die Anwendung der VOB ein Muss. Grundsätzlich ist es jedoch auch bei anderen Bauverträgen zur Schaffung einer gemeinsamen Basis für den Auftrag sinnvoll und wünschenswert, dass die VOB zwischen den Vertragsparteien vereinbart wird. Außerdem gilt, dass die Regelungen der DIN 18451 im Streitfall häufig herangezogen werden, da es sich bei dieser Norm um den allgemein gültigen Stand der Technik handelt, der immer zu berücksichtigen ist.

“Die Abrechnung der Gerüste wird übersichtlicher.”

Redaktion:
Wir danken Ihnen für diese zusammenfassenden Ausführungen, Herr Majer. Wir konnten vor dem Hintergrund des begrenzten Platzes hier lediglich einige Schlaglichter auf die Regelungen der überarbeiteten VOB werfen. Für den Fall, dass man weitergehende Fragen hat, wo kann ich die neue VOB beziehen?

6. Auflage, Basis
August 2015/September 2016
Verkauf ab April 2017

Mitglieder der Bundesinnung/des Bundesverbandes können die neue VOB zu einem reduzierten Preis bestellen.

Im Handel:
Verlag Rudolf Müller oder Fachbuchhandel.
ISBN 978-3-481-03116-9.

TECHNIK INFOTAFEL

Schwenk- und Klauen-kupplung

Einsatz der plettac Schwenkkupplung

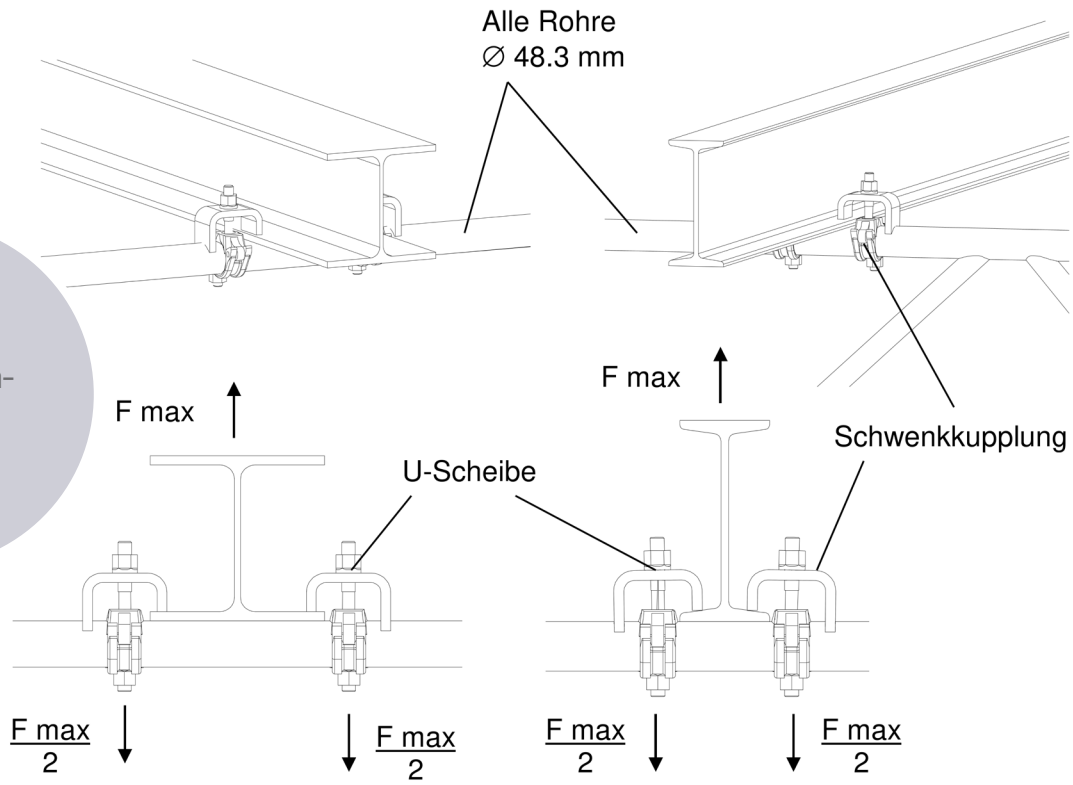

Die Schwenkkupplung dient zum Anhängen eines Gerüstes an Profile mit geraden und schrägen Flanschen. Hierzu werden zwei Kupplungen mit ihren U-Blechen über den Untergurt geschoben (siehe Abbildungen oben).

Schwenkkupplungen dürfen nur als Kupplungspaar eingesetzt werden.

Im Zulassungsbescheid Z-8.331-818 ist die Schwenkkupplung vom Deutschen Institut für Bautechnik allgemein bauaufsichtlich zugelassen. Die Belastbarkeiten der Schwenkkupplung sind für den Einsatz in Arbeits- und Schutzgerüsten in Tabelle 1, Spalte 4 angegeben. Zusätzlich sind die Regelungen der DIN EN 12811-1 zu beachten.

F_{max} = 28.5 / 1.5 = **19.0 kN.**

Schlüsselweite	Bestellnummer
22 mm	5F KUP 750 01

Einsatz der plettac Klauenkupplung

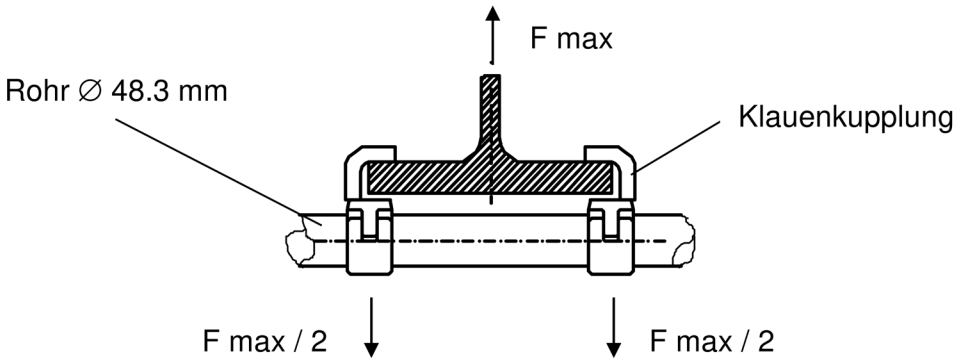

Die Klauenkupplung dient zum Anhängen eines Gerüstes an Walzprofile. Dazu werden zwei Kupplungen mit ihren Hakenblechen über den Untergurt geschoben (siehe Bild oben) und mit einem kurzen Querrohr so verbunden, dass sie nicht mehr verrutschen können.

Klauenkupplungen dürfen nur als Kupplungspaar eingesetzt werden.

Im Zulassungsbescheid Z-8.331-818 ist die Klauenkupplung vom Deutschen Institut für Bautechnik allgemein bauaufsichtlich zugelassen. Die Belastbarkeiten der Klauenkupplung sind für den Einsatz in Arbeits- und Schutzgerüsten in Tabelle 1, Spalte 4 angegeben. Zusätzlich sind die Regelungen der DIN EN 12811-1 zu beachten.

$$F_{max} = 48.7 / 1.5 = \mathbf{32.5\ kN.}$$

Die Klauenkupplung wird wahlweise zwei Schlüsselweiten der Bundmutter geliefert.

Öffnungsweite	Schlüsselweite	Bestellnummer
35 mm	19 mm	5F KUP 700 01
35 mm	22 mm	5F KUP 700 02

Konsolboden

Verbreiterung

perfekt

sicher

Konsolboden SL

Artikel-Nr.	Maße	Gewicht
5FSLN62000	B 20 L 300	15,6 kg
5FSLN62001	B 20 L 250	13,5 kg
5FSLN62002	B 20 L 200	11,3 kg
5FSLN62003	B 20 L 150	9,2 kg

Konsolboden quadro

Artikel-Nr.	Maße	Gewicht
5F00705500	B 20 L 307	15,0 kg
5F00705501	B 20 L 257	12,9 kg
5F00705502	B 20 L 207	10,7 kg
5F00705503	B 20 L 157	8,6 kg

TECHNIK PLUS

Weiterentwicklung für unsere Kunden

KONSOLBODEN SL/QUADRO

Für die Fassadengerüstsysteme plettac SL und assco quadro wurden neue intelligente Lösungen entwickelt: Der neue Konsolboden ermöglicht die Verbreiterung der Arbeitsfläche um 15 cm zur Fassade, ohne zusätzlich Konsolen einbauen zu müssen. Die Böden werden am Stiel eingehängt und können bei Bedarf, ohne das Hauptgerüst zu verändern, auf der Außenseite „geparkt“ werden. Die Konsolböden sind durch Fallstecker zu sichern.

- Keine zusätzlichen Konsolen notwendig - weniger Arbeitsaufwand
- Zeitersparnis

VORTEIL

Fassadengerüste
plettac SL 70/100 · assco quadro
70/100 Modulgerüste
plettac contur · assco futuro
Fahrgerüste
plettac SIFA · assco rapido

Bühne
Tribüne
Wetterschutz
Katastropenschutz
Systemfreies Zubehör

PLETTAC
ASSCO
GERÜSTE
SCAFFOLDING
ALTRAD

ALTRAD PLETTAC ASSCO GMBH
Daimlerstraße 2 - 58840 Plettenberg, Germany
Tel.: +49 2391 815-01 - Fax: +49 2391 815-376 - E-mail: info@plettac-assco.de
www.plettac-assco.de